Via Vegri 283/A - 37020 Volargne (VR)
Tel. 045 6888511 – Fax 045 6863020
www.mastec.it

PORTANTENNA TV/SAT DIAMETRO 60 SICURO BREVETTATO CON PIASTRA UNIVERSALE MODULARE

PIANO INCLINATO PER FISSAGGIO SU QUALSIASI

IL PORTANTENNA TV/SAT DIAMETRO 60 SICURO BREVETTATO

è un punto di ancoraggio per adeguati Dpi anticaduta dotati di dispersore di energia, realizzato in acciaio S235JR zincato a caldo secondo la norma e UNI EN ISO 1461:2009 “Rivestimenti di zincatura per immersione a caldo su prodotti finiti ferrosi e articoli di acciaio - Specificazioni e metodi di prova”

Ghiera girevole e ghiere di posizionamento sono realizzate in acciaio S235JR sottoposte a zincatura elettrolitica 15 micron con passivazione Top class e sigillatura secondo norma UNI EN ISO 2081:2009 “Rivestimenti metallici e altri rivestimenti inorganici - Rivestimenti elettrolitici di zinco con trattamenti supplementari su ferro o acciaio”.

CAMPO DI APPLICAZIONE

Il Portantenna TV/Sat diametro 60 sicuro brevettato è un dispositivo di ancoraggio Classe A1 secondo la norma UNI EN 795:2002 ”Protezione contro le cadute dall'alto - Dispositivi di ancoraggio - Requisiti e prove”: è idoneo per l’aggancio di una persona munita di imbracatura e Dpi adeguati e dotati di dispersore di energia.

CARATTERISTICHE TECNICHE

Portantenna TV/SAT diametro 60 sicuro brevettato composto da:

- Palo Ø60 mm spessore 3 mm altezza H=1300 mm;
- Piastra universale in piatto 200x150x8 mm e piatti mobili 150x100x8 mm e tubo 80x80x6 mm.

PERSONA COMPETENTE È:
Colui il quale sia a conoscenza delle raccomandazioni del produttore e delle istruzioni sui componenti prodotti, sia in grado di identificare rischi esistenti e potenziali in ciascuno dei componenti del sistema di protezione anticaduta e relativo equipaggiamento utilizzato in questo tipo di lavoro e che abbia, infine, l’autorizzazione a prendere pronte misure correttive per eliminare o controllare i rischi. Egli deve avere familiarità con le relative linee guida, con i regolamenti nazionali ed internazionali sulla sicurezza e con le regole generalmente riconosciute sulla tecnologia di sicurezza (p.e. standard EN).

Via Vegri 283/A - 37020 Volargne (VR)
Tel. 045 6888511 – Fax 045 6863020
www.mastec.it

INDICAZIONI PER IL FISSAGGIO SU TRAVE IN CLS O TRAVE IN LEGNO CON PIASTRA UNIVERSALE

Il portantenna può essere montato su un'idonea trave in cls o trave in legno (il dimensionamento minimo della trave deve essere definito da tecnico abilitato e competente e deve essere in grado di supportare il carico dell'operatore nel caso di caduta). Dovendo eseguire n°18 fori sulla trave, per il fissaggio delle piastre adattabili del portantenna, il tecnico deve, inoltre, valutare che la dimensione e il posizionamento dei fori non determinino la rottura del cls o la sfibratura del legno tale da non garantirne la tenuta.

Prima dell'installazione delle piastre del portantenna posizionare degli spessori in legno (consigliato 40x40 mm) sotto la piastra centrale figura 2, verificare in ogni caso che rimanga libero il foro centrale della piastra per il passaggio del cavo antenna.

Adattare le piastre alle superfici delle travi e quindi serrare con forza i dadi di snodo M14.

Controllare la verticalità del palo e quindi procedere al fissaggio dei 18 tasselli tipo (Hilti Hsa da M 10) o viti per legno con pari requisiti tecnici,in figura 1 sono visibili alcune tipologie di fissaggio delle piastre adattabili. A seconda del tipo di fissaggio sarà necessario sagomare gli spessori in legno da posizionare sotto la piastra centrale.

Infilare il palo portantenna completo del coperchio pos. C figura 3, orientare il palo (ogni 90°) secondo le necessità, inserire e serrare, con l'apposito dado, la vite anti sfilo pos. A fig. 3 quindi avvitare e serrare le due viti di centraggio pos. B figura 3. Posizionare in sede il coperchio pos. C figura 3 precedentemente infilato nel palo.

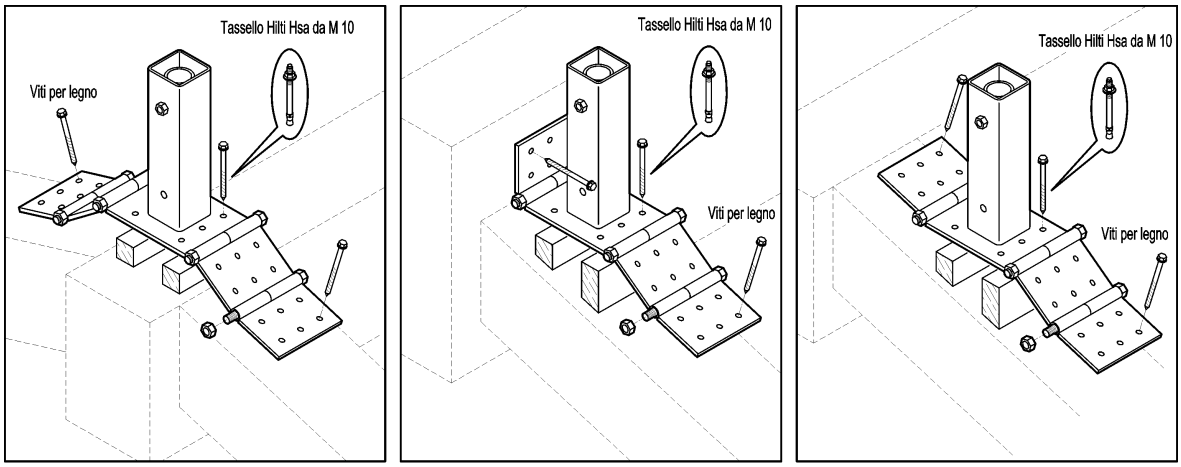
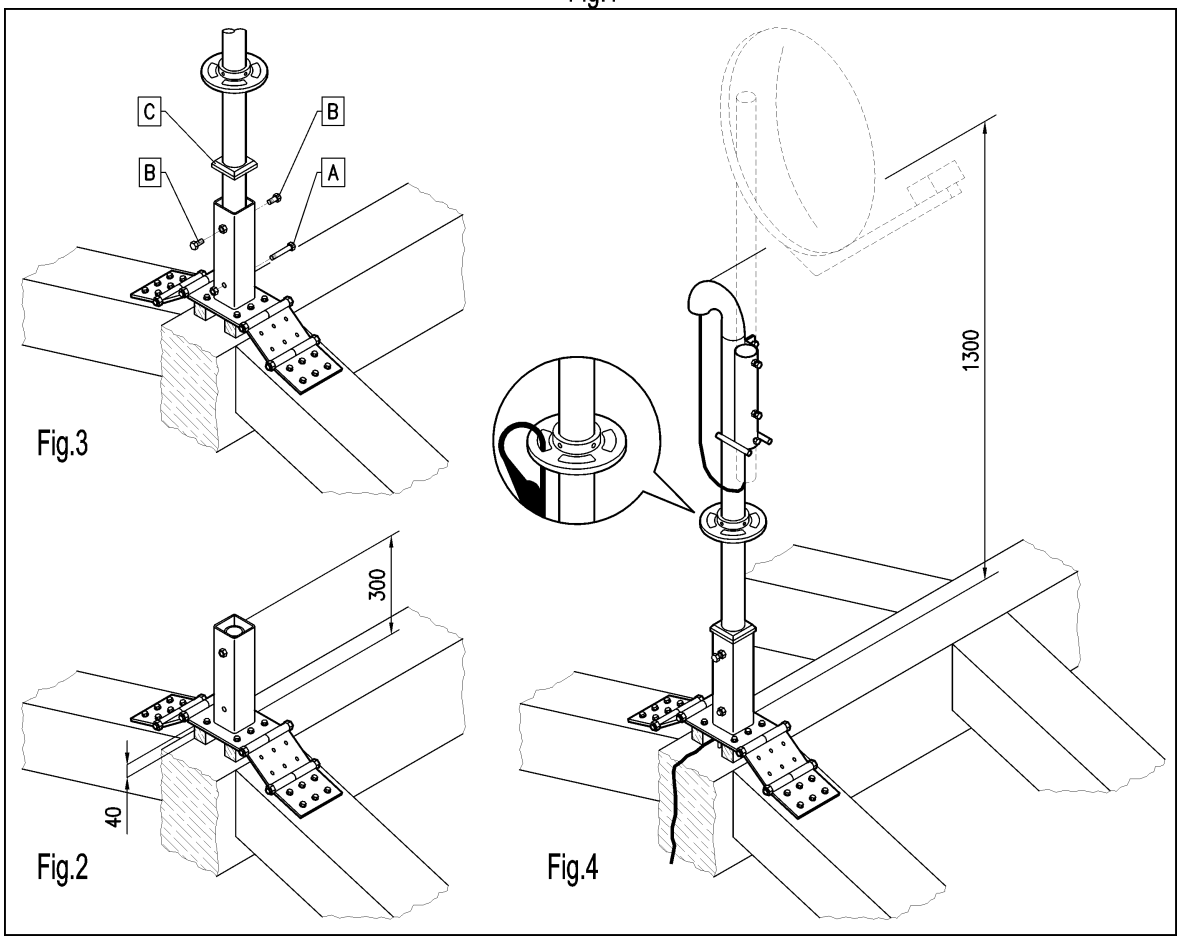
Fig.1